FITEST

Elíptica

Elíptica

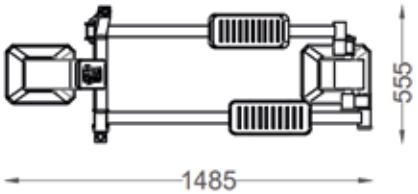

PLANTA
PLAN

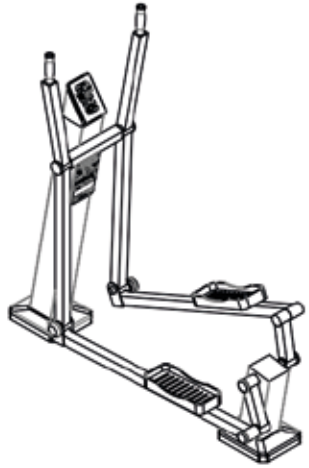

VISTA ISOMÉTRICA
ISOMETRIC VIEW

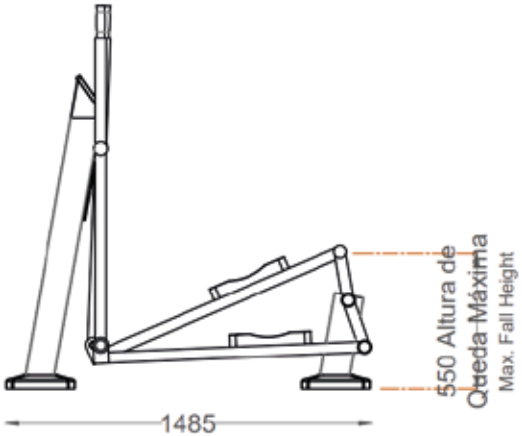

ALÇADO LATERAL
SIDE VIEW

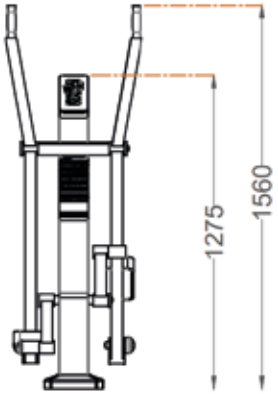

ALÇADO FRONTAL
FRONT VIEW

FITEST

Elíptica

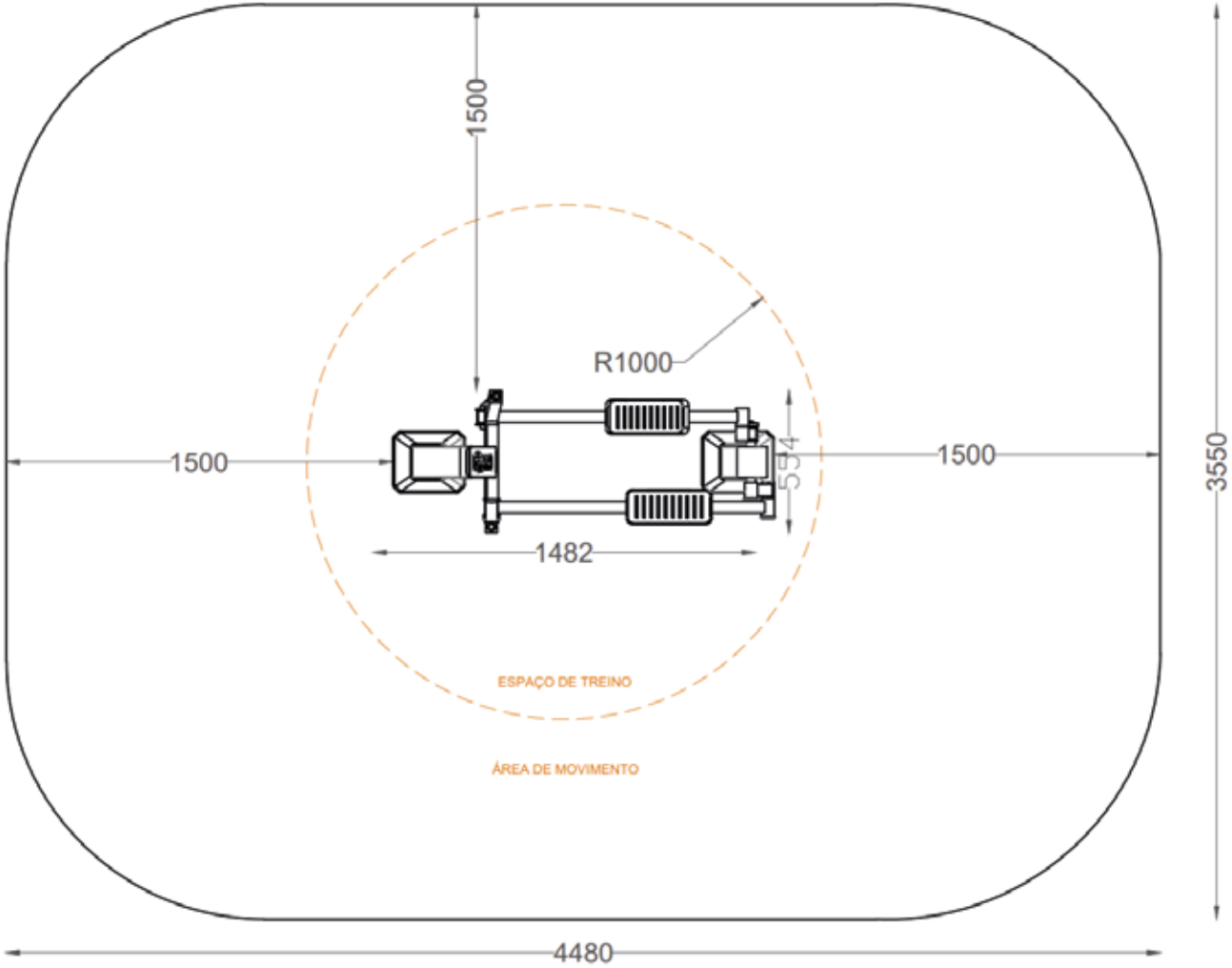

CARACTERÍSTICAS E MATERIAIS:

* Material e acabamento: A estrutura metálica (muito resistente à corrosão, desgaste e vandalismo). Tubo quadrado 120 x 3 segundo a norma EN 10219-1/2 metalizado e lacado.
Tubo quadrado 45 x 3 segundo a norma EN 10219-1/2 metalizado e lacado.

* **Metalizaçção feita a** GRANALHA DE AÇO GL25 STS, **Forma: Angular, Dimensão: GL25, Dureza: L (53-60 HRC), Lote: 16752, com espessura mínima de 85µm.**

* Acabamento e lacado **em poliéster à temperatura de 220ºC,** com espessura entre 70µm segundo a norma UNE EN ISO2808).

Rolamentos: esferas rígidas da SKF com um curso reforçado em ambos os lados (sem necessidade de manutenção e lubrificação);

* Peças plásticas em polietileno 15mm com tratamento UV.

* Pesos de 10 Kg, em ferro revestidos a com borracha vulcanizada.

Placa informativa em alumínio com 1.2mm de espessura gravada a Laser, com a descrição do exercício a praticar.

* Cor: Cinza Forja - RAL 7016

* Fixação: Negativo ou Bucha Química

* **Função: Desenvolver a musculatura dos membros inferiores e superiores.**
- Conforme com Requisitos de Segurança: EN 16630:2015

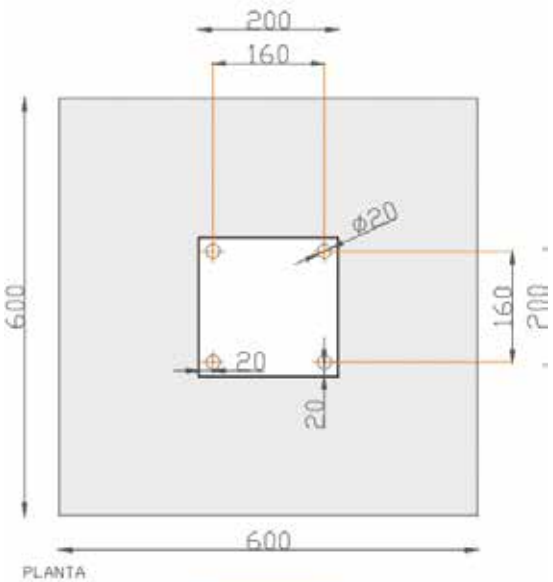

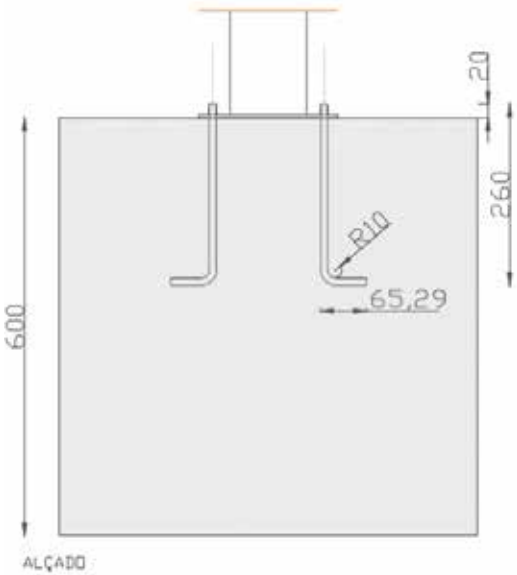

PT: Componentes do negativo:

* 4 pernos em varão de 12mm, zincado.

* 2 porcas M12 (por cada varão)

* 2 anilhas M12 de aba larga (por cada varão

* 1 chapa 3mm (para nivelar)

PT: Processo de Fixação:

- Posicionar o equipamento e abrir no solo os buracos, conforme planta pretendida, com cerca de 600x600mm e 600mm de profundidade.

- Introduzir os maciços nos buracos correspondentes e nivelar;

- Acoplar e fixar o equipamento ao negativo metálico já incorporado no maciço.

- Encher parcialmente os buracos com betão para garantir a rigidez da fixação.

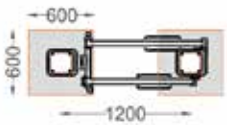

PLANTA . ESQUEMA DE FIXAÇÃO
PLAN . INSTALLATION PLAN

DIM: 600 x 600 x 600 mm